

Dimensions	
Product dimensions (mm)	φ240*H295mm

Dessin techniqe

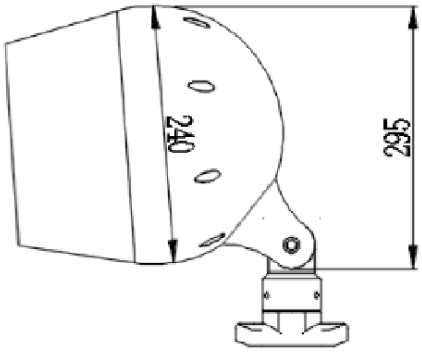

RING 1

Code article	85.FL90.100P3.03.AHEA
Type de produit	Outdoor
Catégorie	Floodlight
Famille	RING
Sous-famille	RING 1
Pictograms	CRI 80 CE IP 67

Produit	
Puissance système (W)	100
Flux lumineux utile (lm)	9207
Efficacité lumineuse (lm/W)	93
Angle de faisceau	90°
Durée de vie	50000h L90 B10
IP	67
Équipement	DALI 2
Net weight (g)	7500g
Température de couleur (K)	3000K
Uniformité chromatique (SDCM)	SDCM2
CRI	80
IK	08